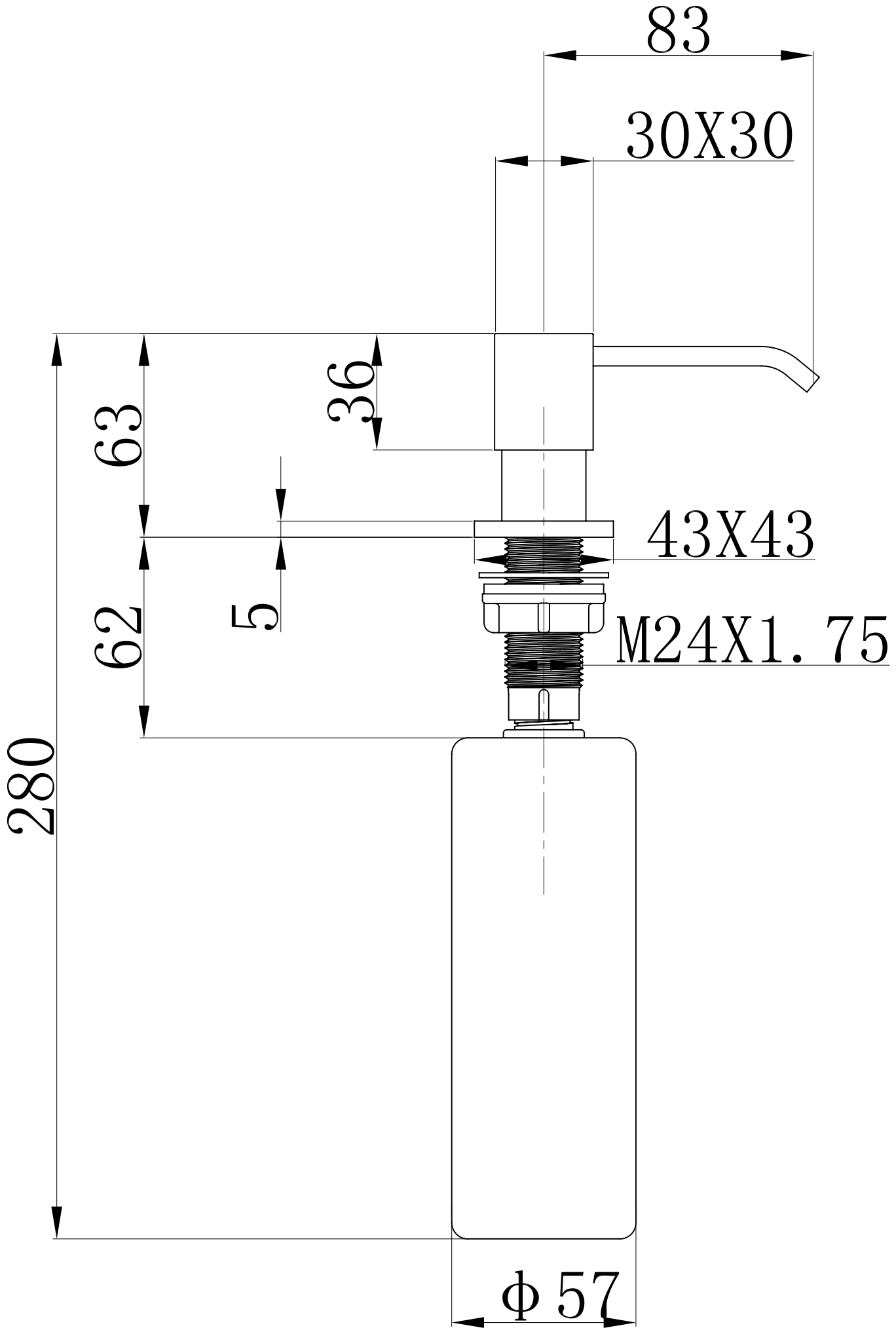
83
30X30
36
63
43X43
5
62
M24X1.75
280
Φ57